PŮDORYS VÝKOPU MOSTU
1:50

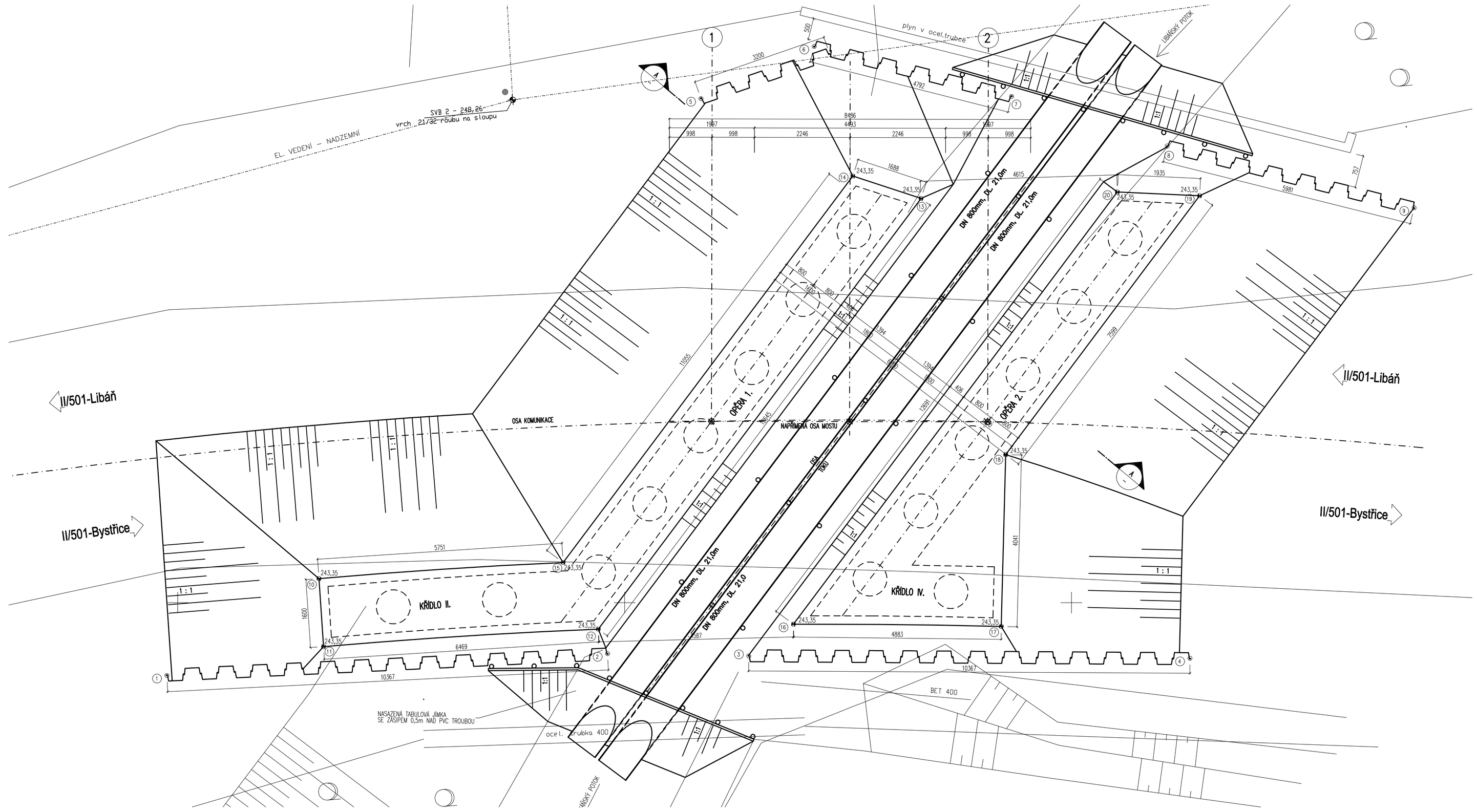

PODÉLNÝ ŘEZ MOSTEM
1:50

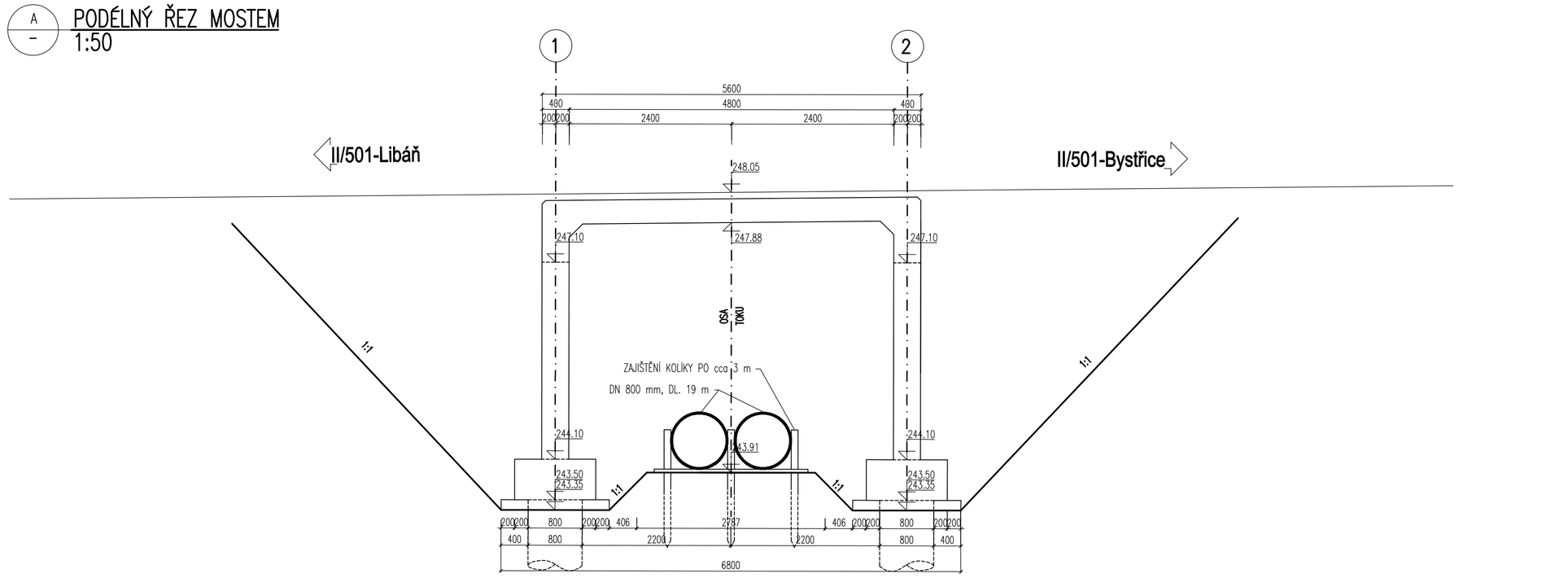

SROVNÁVACÍ ROVINA 242.00 m n. m.

AKCE: MOST ev.č. 501-012 SEDLIŠTĚ
OBJEKT:
SOUŘADNICE VYTYČENÍ: PŮDORYSU VÝKOPU MOSTU

SOUŘADNÝ SYSTÉM S-JTSK

č.b.	Y[m]	X[m]	Z[m]
1	681488.282	1016580.075	
2	681477.922	1016580.467	
3	681474.624	1016580.812	
4	681464.301	1016581.768	
5	681474.601	1016567.666	
6	681471.843	1016566.676	
7	681467.327	1016568.252	
8	681463.785	1016569.731	
9	681458.132	1016571.683	
10	681484.526	1016578.119	243.35
11	681484.557	1016579.719	243.35
12	681478.090	1016579.874	243.35
13	681469.654	1016570.454	243.35
14	681471.205	1016569.788	243.35
15	681478.776	1016578.242	243.35
16	681473.512	1016580.159	243.35
17	681468.653	1016580.637	243.35
18	681468.197	1016576.622	243.35
19	681463.127	1016570.961	243.35
20	681465.046	1016570.705	243.35

POZNÁMKA: NEJDELŠÍ ŠTETOVNICE MÁ DÉLKU 7,5 m. JE MOŽNÉ POUŽITÍ I KRATŠÍCH ŠTĚTOVNIC V MÍSTECH MĚLČÍHO VÝKOPU, ALE VŽDY MUSÍ BÝT ŠTĚTOVNICE ULOŽENA V ZEMINĚ MINIMÁLNĚ NA DÉLKU O KTEROU JE Z JEDNÉ STRANY OBNAŽENA!

Souřadnicový systém : S-JTSK
Výškový systém : BpV

DSP-ZDS

Kreslil:	BC. FRANTIŠEK ČERNÍK	
Zpracoval:	ING. JOSEF POŘICKÝ	
Technická kontrola:	ING. VLADIMÍR ŠALDA	
Zodp. projektant:	ING. JOSEF POŘICKÝ	
Hlavní projektant:	ING. JOSEF POŘICKÝ	
Kraj: KRÁLOVÉHRADECKÝ	Okres: JIČÍN	Obec: SEDLIŠTĚ
Investor: KRÁLOVÉHRADECKÝ KRAJ		

OPTIMA spol. s r.o.
PROJEKTOVÁ, INŽENÝRSKÁ A STAVEBNÍ ČINNOST
Zdravá 738, 566 01 Vysoké Mýto, tel.: 465 420 911, fax.: 465 423 935
e-mail: INFO@OPTIMA-VM.CZ

Stupeň:	DSP – ZDS
Zák. č.:	2991 – 09 – 3
Arch. č.:	2382
Datum:	10/2009
Formát:	10 A4
Měřítko: 1 : 50	Číslo příl. výkresu: C. 1.6.
Kóty: m, mm	

Akce: MOST ev.č. 501-012 SEDLIŠTĚ

Objekt:

Obsah: PŮDORYS VÝKOPU MOSTU